Einwendelkupplungen RBC … EWS-ALU

mit Stellschraube
aus Aluminium

RINGSPANN®

4-1

Eigenschaften

- Universell einsetzbare Kleinkupplung
- Spielfreie winkelsynchrone Übertragung von Drehbewegungen
- Für leichte Anwendungen
- Material: Aluminium 7075-T6, Werkstoff-Nr. 3.4365
- Optimaler Ausgleich von Wellenverlagerungen
- Typische Anwendungen: Drehgeber, Tachogeneratoren, Spindelantriebe

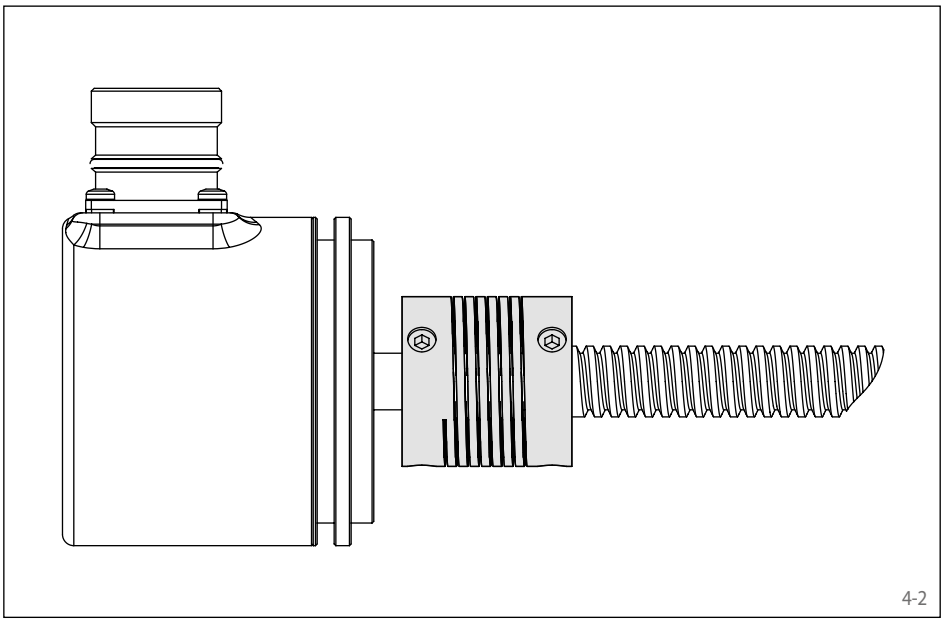

4-2

Anwendungsbeispiel

Eine leichte und korrosionsbeständige Verbindung zwischen Drehgebern, Tachogeneratoren oder Spindelantrieben und Maschinenwellen ermöglicht die Wendelkupplung RBC … EWS aus Aluminium. Das geringe Gewicht und die hohe Korrosionsbeständigkeit der Kupplung sorgen für einen präzisen und zuverlässigen Betrieb, auch unter anspruchsvollen Bedingungen.

Bestellbeispiel	Code
Kupplungsausführung	RBC
Größe	0030
Bauart	EWS
Material: • Aluminium	ALU
Bohrungsdurchmesser d1 = 11 mm	011.00
Bohrungsdurchmesser d2 = 10 mm	010.00

RBC 0030 EWS-ALU-011.00-010.00

Einwendelkupplungen RBC … EWS-ALU

RINGSPANN®

mit Stellschraube
aus Aluminium

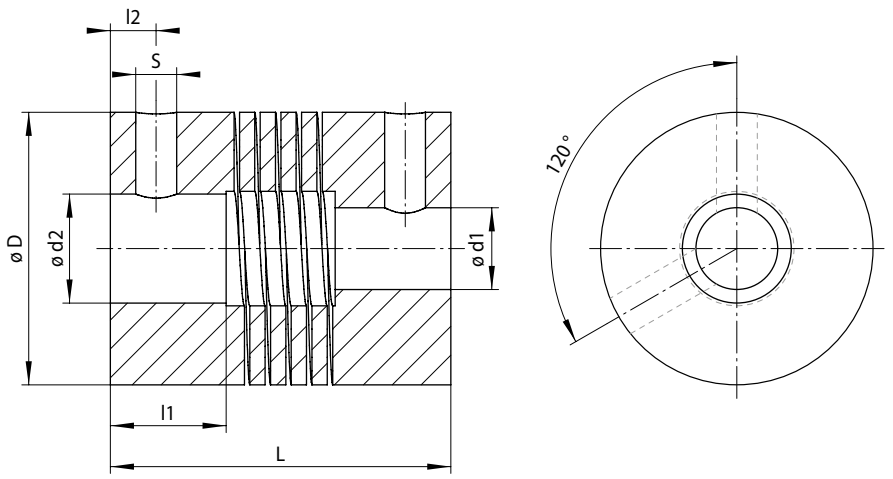

5-1

Größe	Standard-bohrungs-kombinationen d1 / d2 mm	Drehmoment kurzfristig Nm	Drehmoment einseitig Nm	Drehmoment reversierend Nm	Max. Drehzahl min^{-1}	Steifigkeit Dreh-steife Ct Nm/rad	Steifigkeit Radial-federsteife N/mm	Steifigkeit Axial-federsteife N/mm	Massen-trägheits-moment[1] x10^{-6} kgm^2	Schrauben-anzugs-moment Nm	Zulässiger Wellenversatz Axial mm	Zulässiger Wellenversatz Radial mm	Zulässiger Wellenversatz Winkel °
0015	3 / 3	0,71	0,36	0,18	10 000	11,2	169	44	0,23	1,0	± 0,25	± 0,25	5
	4 / 3	0,66	0,33	0,17		8,0	131	29					
	4 / 4	0,66	0,33	0,17		8,0	131	29					
	5 / 3	0,59	0,3	0,15		5,7	102	20					
	5 / 4	0,59	0,3	0,15		5,7	102	20					
	5 / 5	0,59	0,3	0,15		5,7	102	20					
0020	4 / 4	1,3	0,7	0,4	10 000	21,2	179	29	0,78	1,0	± 0,25	± 0,25	5
	5 / 4	1,2	0,6	0,3		16,4	149	21					
	5 / 5	1,2	0,6	0,3		16,4	149	21					
	6 / 4	1,1	0,6	0,3		12,7	124	15					
	6 / 5	1,1	0,6	0,3		12,7	124	15					
	6 / 6	1,1	0,6	0,3		12,7	124	15					
0025	6 / 6	2,9	1,5	0,8	10 000	38,2	236	34	2,31	2,1	± 0,25	± 0,25	5
	8 / 6	2,6	1,3	0,7		26,0	175	21					
	8 / 8	2,6	1,3	0,7		26,0	175	21					
	10 / 6	2,2	1,1	0,6		16,4	126	14					
	10 / 8	2,2	1,1	0,6		16,4	126	14					
	10 / 10	2,2	1,1	0,6		16,4	126	14					
0030	10 / 10	4,6	2,3	1,2	10 000	44,1	192	25	5,50	4,7	± 0,25	± 0,25	5
	11 / 10	4,3	2,2	1,1		35,8	169	21					
	11 / 11	4,3	2,2	1,1		35,8	169	21					
	12 / 10	4,0	2,0	1,0		30,2	147	18					
	12 / 11	4,0	2,0	1,0		30,2	147	18					
	12 / 12	4,0	2,0	1,0		30,2	147	18					
0040	12 / 12	12,0	6,0	3,0	10 000	127,3	340	44	29,40	7,7	± 0,25	± 0,25	5
	14 / 14	11,0	5,5	2,8		97,1	280	33					
	16 / 16	9,7	4,9	2,5		73,5	227	25					
0050	14 / 14	19,0	9,5	4,8	10 000	229,2	375	34	85,90	7,7	± 0,25	± 0,25	5
	16 / 16	18,0	9,0	4,5		184,9	322	27					
	19 / 19	16,0	8,0	4,0		133,3	254	19					
	20 / 20	15,0	7,5	3,8		117,0	234	17					

[1] Werte basierend auf dem kleinsten Bohrungsdurchmesser • Toleranz der Bohrung: 0/+ 0,05 mm; Toleranz der Welle (empfohlen): - 0,005/- 0,013 mm

Größe	D mm	L mm	l1 mm	l2 mm	S mm	Gewicht[1] g
0015	15	20	4,8	2,5	M3	8
0020	20	20	4,8	2,5	M3	15
0025	25	24	5,9	3,0	M4	28
0030	30	30	6,8	3,5	M5	47
0040	40	50	17,0	6,7	M6	135
0050	50	54	17,0	7,5	M6	255

[1] Werte basierend auf dem kleinsten Bohrungsdurchmesser • Weitere Größen sowie Ausführungen mit Sonderbohrungen (auch Zollabmessungen) auf Anfrage