Einwendelkupplungen RBC … EWC-STE

mit Klemmnabe
aus Stahl, rostfrei

RINGSPANN®

10-1

Eigenschaften

- Universell einsetzbare Kleinkupplung
- Spielfreie winkelsynchrone Übertragung von Drehbewegungen
- Für mittlere Drehmomente
- Material: Stahl, rostfrei 17-4PH, Werkstoff-Nr. 1.4542
- Optimaler Ausgleich von Wellenverlagerungen
- Typische Anwendungen: Drehgeber, Tachogeneratoren, Spindelantriebe

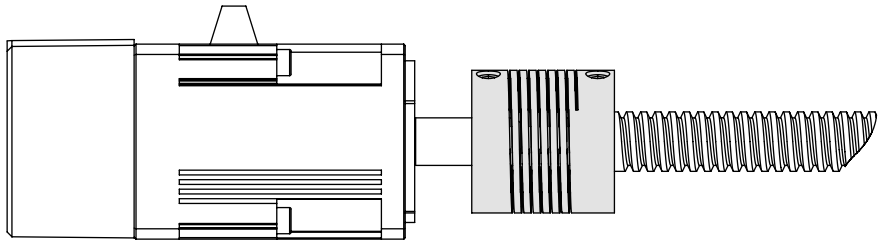

10-2

Anwendungsbeispiel

Die Wendelkupplung RBC … EWC aus Stahl ist ebenso ideal für Anwendungen mit Drehgebern. Durch ihre höhere Festigkeit und Belastbarkeit eignet sie sich besonders für leistungsintensivere Anwendungen, bei denen die Wendelkupplungen RBC … EWC aus Aluminium an ihre Grenzen stoßen.

Bestellbeispiel	Code
Kupplungsausführung	RBC
Größe	0030
Bauart	EWC
Werkstoff: • Stahl, rostfrei	STE
Bohrungsdurchmesser d1 = 11 mm	011.00
Bohrungsdurchmesser d2 = 10 mm	010.00

RBC 0030 EWC-STE-011.00-010.00

Einwendelkupplungen RBC … EWC-STE

RINGSPANN®

mit Klemmnabe
aus Stahl, rostfrei

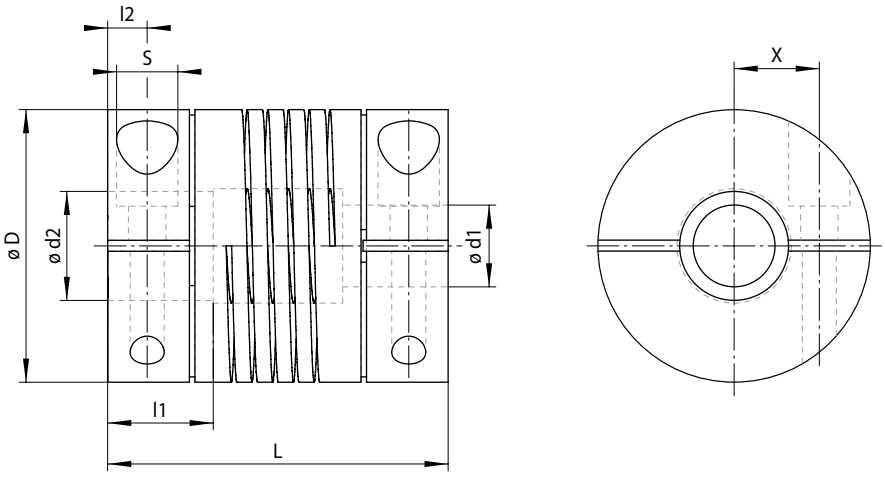

11-1

Größe	Standard-bohrungs-kombinationen d1 / d2 mm	Drehmoment kurzfristig Nm	Drehmoment einseitig Nm	Drehmoment rever-sierend Nm	Max. Drehzahl min^{-1}	Steifigkeit Dreh-steife Ct Nm/rad	Steifigkeit Radial-federsteife N/mm	Steifigkeit Axial-federsteife N/mm	Massen-trägheits-moment[1] x10^{-6} kgm^2	Schrauben-anzugs-moment Nm	Zulässiger Wellenversatz Axial mm	Zulässiger Wellenversatz Radial mm	Zulässiger Wellenversatz Winkel °
0015	3 / 3	1,4	0,7	0,35	10 000	30,2	473	124	0,73	0,5	± 0,25	± 0,25	5
	4 / 4	1,3	0,65	0,33		22,0	368	81					
	5 / 5	1,2	0,6	0,3		15,5	285	55					
0020	5 / 5	2,5	1,3	0,7	10 000	44,1	418	58	3,02	2,0	± 0,25	± 0,25	5
	6 / 5	2,3	1,2	0,6		35,8	346	42					
	6 / 6	2,3	1,2	0,6		35,8	346	42					
0025	6 / 6	5,7	2,9	1,5	10 000	101,0	662	95	8,02	2,0	± 0,25	± 0,25	5
	8 / 6	5,1	2,6	1,3		69,9	490	58					
	8 / 8	5,1	2,6	1,3		69,9	490	58					
	10 / 6	4,3	2,2	1,1		44,1	354	38					
	10 / 8	4,3	2,2	1,1		44,1	354	38					
	10 / 10	4,3	2,2	1,1		44,1	354	38					
0030	10 / 10	8,9	4,5	2,3	10 000	119,4	538	71	20,5	4,7	± 0,25	± 0,25	5
	11 / 10	8,3	4,2	2,1		98,8	473	58					
	11 / 11	8,3	4,2	2,1		98,8	473	58					
	12 / 10	7,7	3,9	2,0		81,9	412	49					
	12 / 11	7,7	3,9	2,0		81,9	412	49					
	12 / 12	7,7	3,9	2,0		81,9	412	49					
0040	12 / 12	23,0	11,5	5,8	10 000	358,2	952	124	81,8	9,5	± 0,25	± 0,25	5
	14 / 14	21,0	10,5	5,3		272,9	783	93					
	16 / 16	19,0	9,5	4,8		204,7	636	71					
0050	14 / 14	37,0	18,5	9,3	10 000	622,9	1 050	96	239,3	16,0	± 0,25	± 0,25	5
	16 / 16	35,0	17,5	8,8		521,0	902	75					
	19 / 19	31,0	15,5	7,8		358,2	711	54					
	20 / 20	30,0	15,0	7,5		318,4	655	48					

[1] Werte basierend auf dem kleinsten Bohrungsdurchmesser • Toleranz der Bohrung: 0/+ 0,05 mm; Toleranz der Welle (empfohlen): - 0,005/- 0,013 mm

Größe	D mm	L mm	l1 mm	l2 mm	S mm	X mm	Gewicht[1] g
0015	15	22	6,0	2,5	M2	4,3	25
0020	20	28	8,6	3,7	M3	5,5	58
0025	25	30	8,6	3,7	M3	7,7	97
0030	30	38	11,0	5,0	M4	8,8	167
0040	40	50	15,5	5,8	M5	12,5	375
0050	50	54	15,5	6,7	M6	16,3	710

[1] Werte basierend auf dem kleinsten Bohrungsdurchmesser • Weitere Größen sowie Ausführungen mit Sonderbohrungen (auch Zollabmessungen) auf Anfrage